# **Plataformas** Elevadoras

# ÍNDICE


## grupo tijeras — pág.

tijeras eléctricas 4

tijeras diésel 9

## brazos verticales, articulados y telescópicos

brazos verticales eléctricos 13

brazos articulados eléctricos 15

brazos articulados diésel 19

brazos telescópicos diésel 24

## elevadores unipersonales

elevadores unipersonales 27

## camiones cesta

camiones cesta 29

seguridad 32

consejo de utilidad 33

anotaciones 34

## Alquiler y Renting

SERVEI, S.A.U. nació en 1973 con una misión clara: ofrecer soluciones de alquiler de maquinaria para la manipulación y el transporte de cargas. Desde entonces, nos hemos especializado en el alquiler a corto y largo plazo de carretillas elevadoras, apiladores, transpaletas y otros equipos relacionados con la logística de palets y mercancías.

Nuestros clientes son principalmente empresas del sector industrial y logístico, dedicadas a la producción y distribución de bienes manufacturados. Desde el primer día, nuestra prioridad ha sido ofrecer un servicio excelente, y esta vocación nos ha consolidado como una de las empresas referentes en calidad dentro de nuestro sector.

Esta manera de trabajar nos ha permitido crecer junto a nuestros clientes en toda Cataluña, renovando constantemente nuestra flota con maquinaria moderna, eficiente y adaptada a las nuevas tecnologías.

Con los años, hemos ampliado nuestra oferta con plataformas elevadoras autopropulsadas, ideales para trabajos de mantenimiento industrial, alumbrado público, servicios urbanos, rehabilitación de edificios, jardinería y mucho más.

Hoy, además de ayudar a las empresas a optimizar sus procesos de producción, manipulación y transporte, también elevamos personas.

Hacerlo de manera segura y responsable forma parte de nuestra esencia. Por eso, hemos preparado este folleto pensado para ayudaros a elegir la plataforma aérea que mejor se adapte a vuestras necesidades. Encontraréis consejos de seguridad, recomendaciones de uso y todo lo que hay que tener en cuenta cuando se trata de trabajar en altura.

Nuestro equipo técnico y comercial está siempre a vuestra disposición para asesoraros, sin ningún compromiso, con el único objetivo de ofreceros lo mejor de SERVEI, S.A.U.

# Tijeras autopropulsadas **eléctricas**

Por sus dimensiones compactas, estas unidades pueden acceder fácilmente a través de puertas industriales estándar.

Funcionamiento silencioso y sin emisiones, ideales para trabajos en interiores.

Las ruedas delanteras motrices y el radio de giro nulo ofrecen una maniobrabilidad excelente, incluso en espacios reducidos.

Son la solución ideal para tareas de mantenimiento como instalaciones eléctricas, sistemas contra incendios, climatización, almacenamiento y mucho más.

## Tijeras eléctricas de **6**, **8 y 10m**

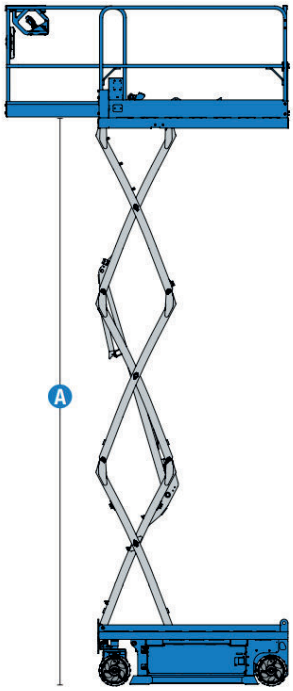


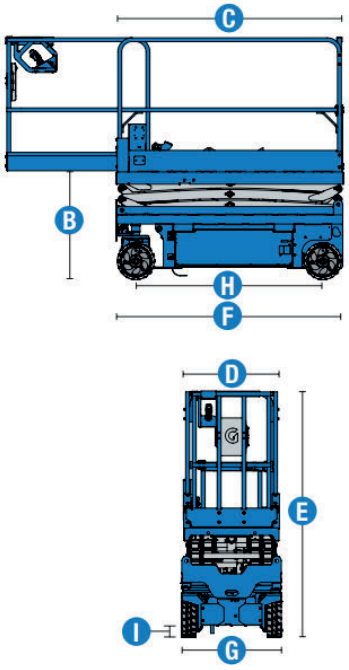

| Especificaciones | S1230 | GS-1932 | GS-2632 | GS-2646 |
|---|---|---|---|---|
| Altura de trabajo | 5,6 m | 7,64 m | 9,85 m | 9,85 m |
| Altura de la plataforma (A) | 3,6 m | 5,64 m | 7,85 m | 7,85 m |
| Ancho (G) | 76 cm | 81 cm | 81 cm | 1,17 m |
| Altura máq. plegada (E) | 2 m | 2 m | 2,39 m | 2,39 m |
| Altura máquina plegada (barandillas plegadas) | 1,57 m | 1,50 m | 1,88 m | 1,70 m |
| Dimensiones cesta | 0,70x1,27m | 0,78x1,88m | 0,78x2,16m | 1,10x2,16m |
| Dimensiones cesta con extensiones (C) | 70cm | 2,79 m | 3,07 m | 3,07 m |
| Capacidad de carga | 240kg | 227kg | 227kg | 454kg |
| Máxima pendiente superable | 25% | 25% | 25% | 25% |
| Peso | 880kg | 1.279kg | 2.037kg | 1.944kg |

*Estas medidas pueden variar según el modelo y el fabricante.

## Tijeras eléctricas de **12, 14 y 16 m**

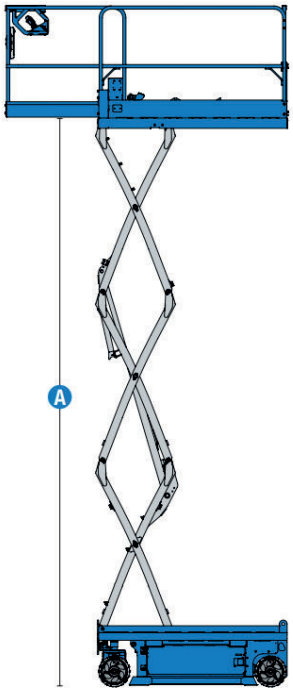


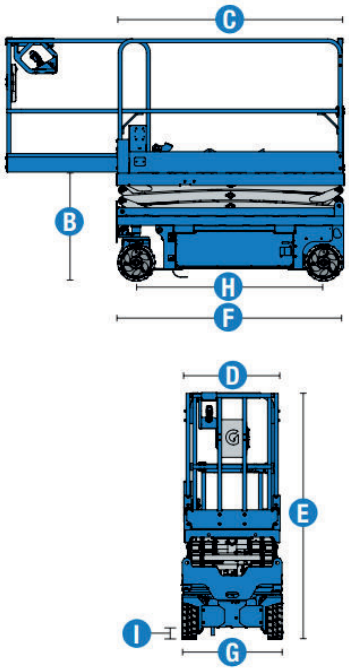

| Especificaciones | GS-3232 | GS-3246 | GS-4047 | S-4655 |
|---|---|---|---|---|
| Altura de trabajo | 11,60 m | 11,60 m | 13,70 m | 15,95 m |
| Altura de la plataforma (A) | 9,60 m | 9,60 m | 11,70 m | 13,95 m |
| Ancho (G) | 81 cm | 1,17 m | 1,19 m | 1,41 m |
| Altura máq. plegada (E) | 2,52 m | 2,52 m | 2,54 m | 2,77 m |
| Altura máquina plegada (barandillas plegadas) | 2,00 m | 1,85 m | 1,95 m | 1,98 m |
| Dimensiones cesta | 0,78x2,16m | 1,10x2,66m | 1,16x2,26m | 1,35x2,84m |
| Dimensiones cesta con extensiones (C) | 3,07 m | 3,07 m | 3,18 m | 4,10 m |
| Capacidad de carga | 227kg | 318kg | 350kg | 350kg |
| Máxima pendiente superable | 25% | 25% | 25% | 25% |
| Peso | 2.451kg | 2.208kg | 3.260kg | 3.701kg |

*Estas medidas pueden variar según el modelo y el fabricante.

## Tijera eléctrica de 22m

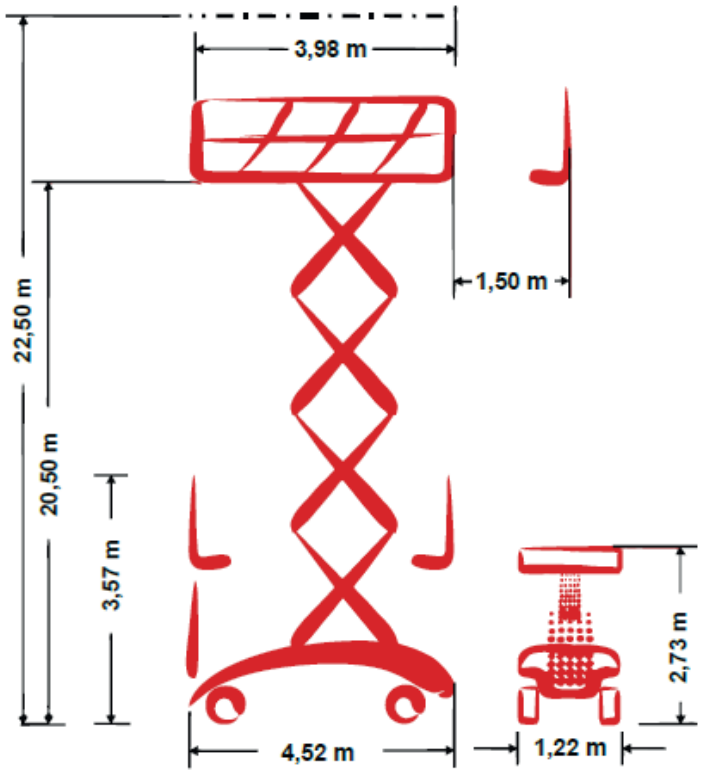

| Especificaciones | S225-12 ES |
|---|---|
| Altura de trabajo | **22,50 m** |
| Altura de la plataforma | **20,50 m** |
| Ancho | **1,22 m** |
| Altura máq. plegada | **3,57 m** |
| Capacidad de carga | **600kg** |
| Máxima pendiente superable | **25%** |
| Peso | **9.884kg** |

*Estas medidas pueden variar según el modelo y el fabricante.

## Tijera eléctrica de 12 m todo terreno

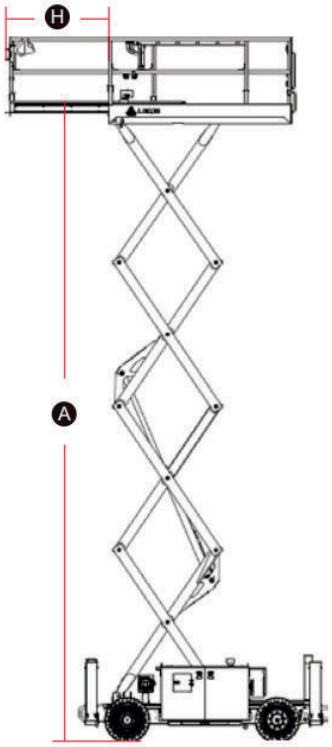


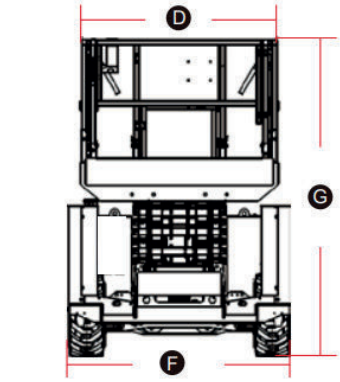


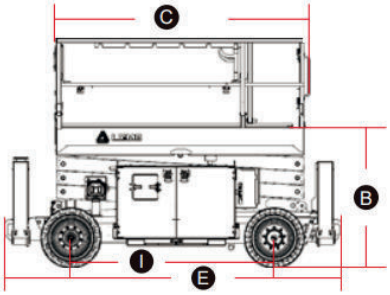

| Especificaciones | | SR1018E |
|---|---|---|
| Altura de trabajo | | 11,7 m |
| Altura de la plataforma | A | 9,7 m |
| Ancho | D | 1,79 m |
| Altura máq. plegada | G | 1,41 m |
| Capacidad de carga | | 454kg |
| Máxima pendiente superable | | 35% |
| Peso | | 4.350kg |

*Estas medidas pueden variar según el modelo y el fabricante.

# Tijeras autopropulsadas **todoterreno diésel**

Modelos todoterreno equipados con tracción a las cuatro ruedas y estabilizadores hidráulicos.

Diseñados para trabajos que requieren una gran capacidad de carga y una superficie máxima en la plataforma; los operarios pueden transportar fácilmente cargas voluminosas y pesadas.

Orientados al sector de la construcción y perfectos para incrementar la productividad en entornos exigentes y trabajos en exteriores. Su competitiva velocidad de elevación y la amplia plataforma maximizan la eficiencia a la hora de llegar al lugar de trabajo y completar rápidamente las tareas.

## Tijeras diésel de **10 y 12 m**

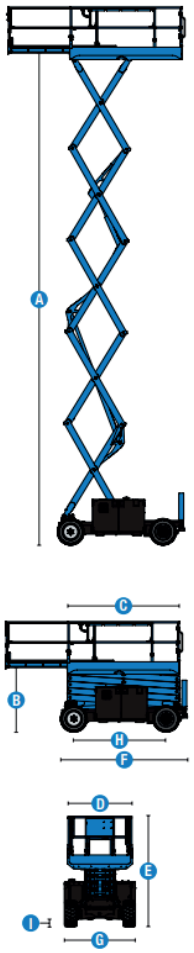

| Especificaciones | | GS-2669RT | GS-3369 RT |
|---|---|---|---|
| Altura de trabajo | | 10 m | 11,96 m |
| Altura de la plataforma | A | 8 m | 9,96 m |
| Ancho | G | 1,75 m | 1,75 m |
| Altura máq. plegada | E | 2,59 m | 2,59 m |
| Altura máq. plegada (barandillas plegadas) | | 1,92 m | 1,92 m |
| Dimensiones cesta | | 1,60x2,79 m | 1,60x2,79 m |
| Dimensiones cesta con extensiones | C | 3,76 m | 3,76 m |
| Capacidad de carga | | 680 kg | 454kg |
| Máxima pendiente superable | | 40% | 35% |
| Peso | | 3.243kg | 3.447kg |

*Estas medidas pueden variar según el modelo y el fabricante.

## Tijeras diésel de **12, 15 y 18 m**

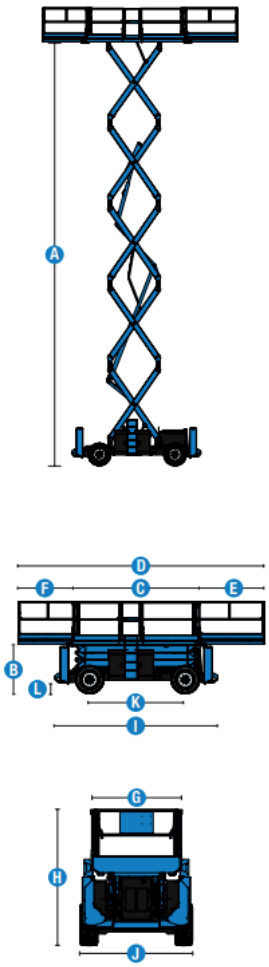


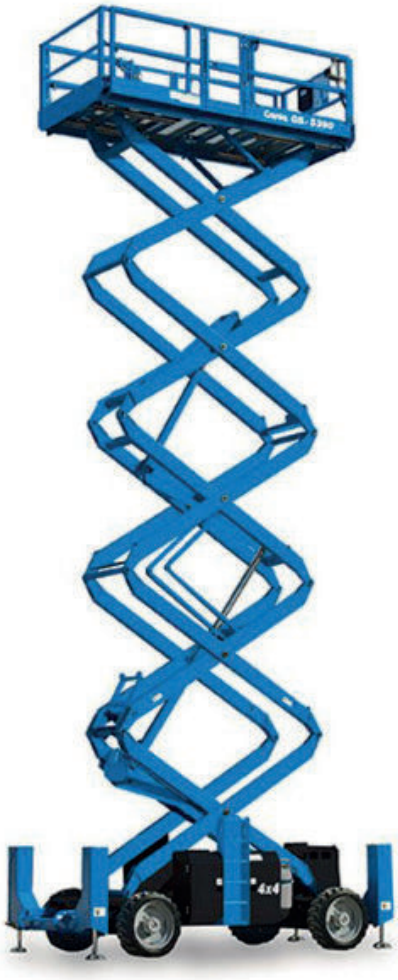

| Especificaciones | GS-3390 RT | GS-4390 RT | GS-5390 RT |
|---|---|---|---|
| Altura de trabajo | 12,06 m | 15,11 m | 18,15 m |
| Altura de la plataforma (A) | 10,06 m | 13,11 m | 16,15 m |
| Ancho (G) | 2,34 m | 2,34 m | 2,34 m |
| Altura máq. plegada (E) | 2,71 m | 2,93 m | 3,15 m |
| Altura máq. plegada (barandillas plegadas) | 2,03 m | 2,25 m | 2,47 m |
| Dimensiones cesta | 1,83x3,98m | 1,83x3,98 m | 1,83x3,98m |
| Dimensiones cesta con extensiones (C) | 6,57 m | 6,57 m | 6,57 m |
| Capacidad de carga | 1.134kg | 680kg | 680kg |
| Máxima pendiente superable | 50% | 50% | 40% |
| Peso | 5.433kg | 5.849kg | 7.515kg |

*Estas medidas pueden variar según el modelo y el fabricante.

# Brazos verticales y articulados **eléctricos**

Diseño compacto que facilita el paso por pasillos estrechos y puertas industriales dobles.

Gran polivalencia de movimiento. La posición del brazo, simple y precisa, permite trabajar cerca de edificios o alrededor de obstáculos, y al mismo tiempo acceder a tareas en pasillos y otros espacios congestionados.

Funcionamiento silencioso y sin emisiones de gases, muy adecuado para trabajos en interiores. Las ruedas no marcan el suelo.

Ideales para trabajos de mantenimiento y construcción, tanto en interiores como en exteriores, donde la articulación y el alcance son condiciones imprescindibles.

## Elevador de mástil vertical de 6 m

| Especificaciones | TM12 |
|---|---|
| Altura de trabajo | 5,6 m |
| Altura máxima de plataforma | 3,6 m |
| Dimensiones plataforma (plegada) | 0.74m x 0.96m |
| Dimensiones plataforma (extendida) | 0.74m x 1.46m |
| Altura máquina plegada | 1,62 m |
| Ancho | 0,76 m |
| Capacidad de carga | 227kg |
| Máxima pendiente superable | 25% |
| Peso | 830kg |

## Elevador de mástil vertical de 8 m

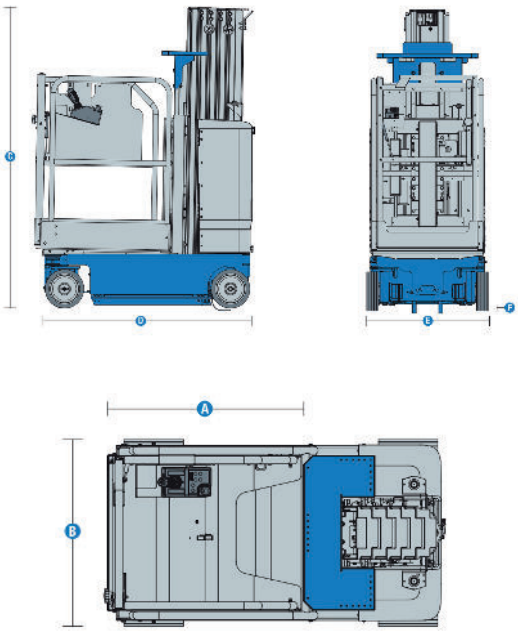

| Especificaciones | GR20 |
|---|---|
| Altura de trabajo | 8,02 m |
| Altura de la cesta máx | 6,02 m |
| Longitud | 1,35 m |
| Ancho | 0,80 m |
| Altura máquina plegada | 1,98 m |
| Dimensiones cesta | 0,89 × 0,75m |
| Capacidad de carga | 159kg |
| Máxima pendiente | 30% |
| Peso | 1.140kg |

*Estas medidas pueden variar según el modelo y el fabricante.

## Brazo vertical eléctrico de **10 m**

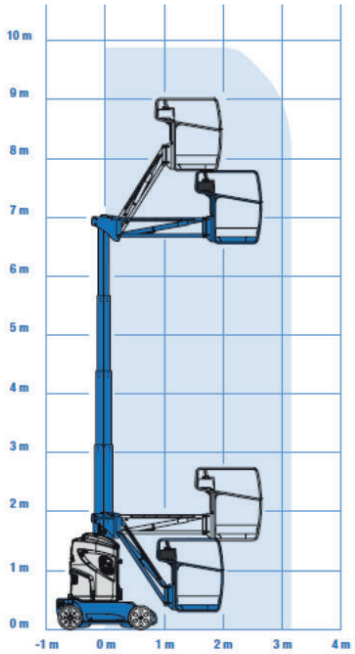


| Especificaciones | GR-26 J |
|---|---|
| Altura de trabajo | 9,90 m |
| Ámbito máx. de trabajo horizontal | 2,65 m |
| Altura de la articulación | 6,70 m |
| Ancho | 0,99 m |
| Altura máquina plegada | 1,99 m |
| Dimensiones cesta | 0,90x0,75 m |
| Capacidad de carga | 200kg |
| Máxima pendiente superable | 25% |
| Peso | 2.650kg |

## Brazo vertical eléctrico de 12 **m**

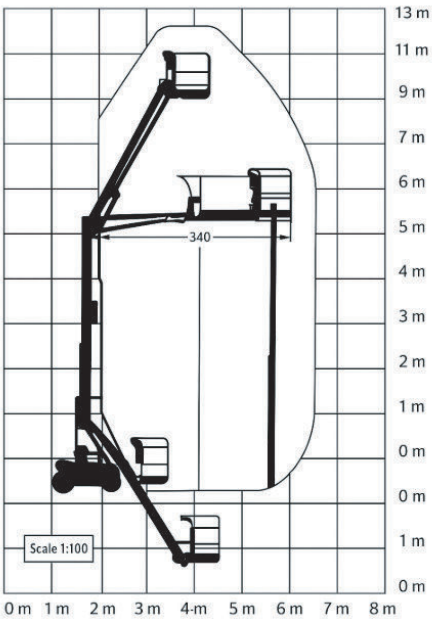


| Especificaciones | 12E PLUS |
|---|---|
| Altura de trabajo | 12,65 m |
| Alcance de trabajo | 6,05 m |
| Altura de la articulación | 7,12 m |
| Ancho | 1,20 m |
| Altura máquina plegada | 1,99 m |
| Longitud total | 3,65 m |
| Capacidad de carga | 200kg |
| Máxima pendiente superable | 30% |
| Peso | 4.900kg |

*Estas medidas pueden variar según el modelo y el fabricante.

## Brazo articulado eléctrico de **11 m**

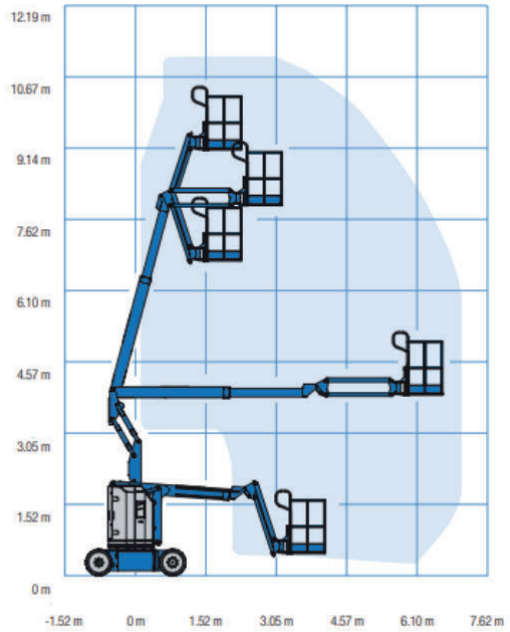


| Especificaciones | Z-30/20N RJ |
|---|---|
| Altura de trabajo | **10,89 m** |
| Ámbito máx. de trabajo horizontal | **6,25 m** |
| Altura de la articulación | **3,86 m** |
| Ancho | **1,19 m** |
| Altura máquina plegada | **2,00 m** |
| Dimensiones cesta | **1,17 x 0,76 m** |
| Capacidad de carga | **227 kg** |
| Máxima pendiente superable | **35%** |
| Peso | **6.605 kg** |

## Brazo articulado eléctrico ligero de **12 m**

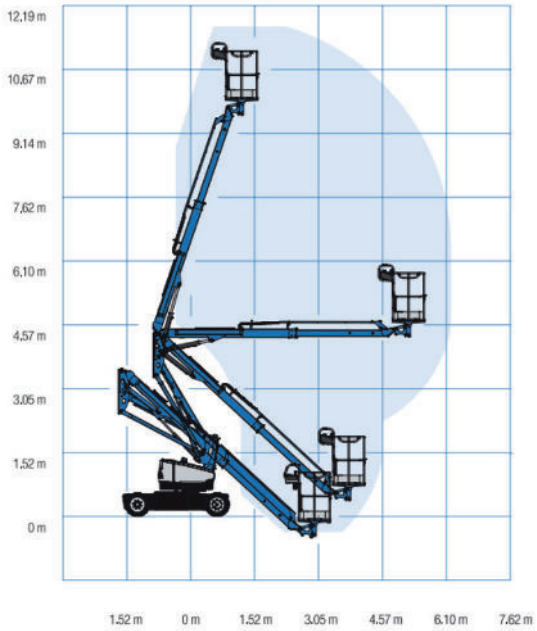


| Especificaciones | Z-33/18 N |
|---|---|
| Altura de trabajo | **12,00 m** |
| Ámbito máx. de trabajo horizontal | **5,57 m** |
| Altura de la articulación | **4,28 m** |
| Ancho | **1,50 m** |
| Altura máquina plegada | **1,98 m** |
| Dimensiones cesta | **1,16 x 0,76 m** |
| Capacidad de carga | **200kg** |
| Máxima pendiente superable | **30%** |
| Peso | **3.665 kg** |

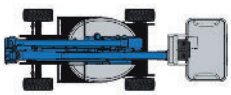

*Estas medidas pueden variar según el modelo y el fabricante.

## Brazo articulado eléctrico de **12 m**

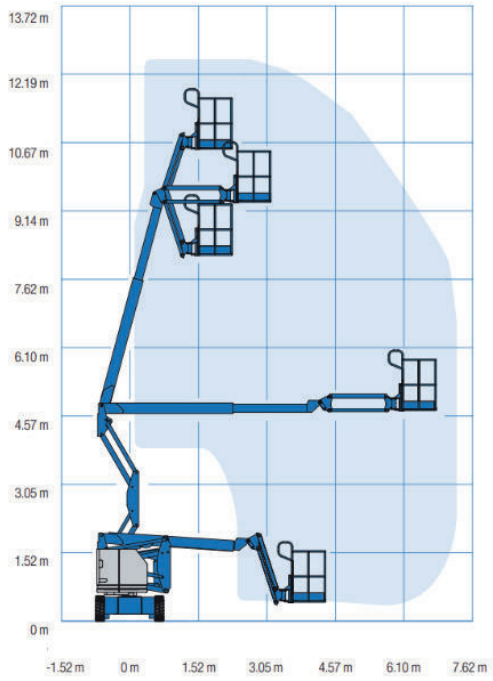


| Especificaciones | Z-34/22 N |
|---|---|
| Altura de trabajo | 12,52 m |
| Ámbito máx. de trabajo horizontal | 6,78 m |
| Altura de la articulación | 4,65 m |
| Ancho | 1,47 m |
| Altura máquina plegada | 2,00 m |
| Dimensiones cesta | 1,42 x 0,76 m |
| Capacidad de carga | 227 kg |
| Máxima pendiente superable | 35% |
| Peso | 5.178 kg |

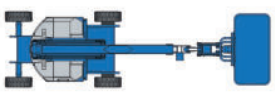

## Brazo articulado eléctrico de **16 m**

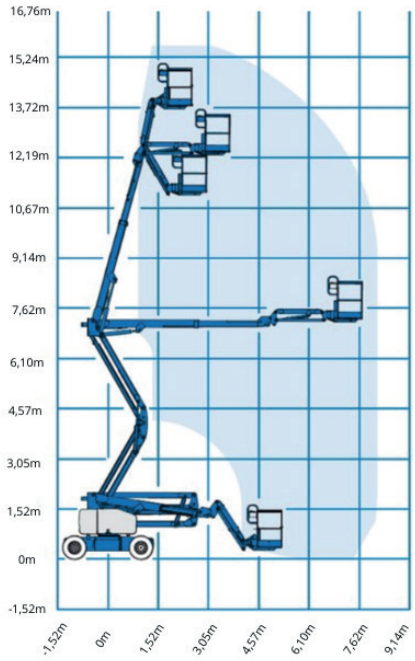


| Especificaciones | Z-45/25J DC |
|---|---|
| Altura de trabajo | 15,94 m |
| Ámbito máx. de trabajo horizontal | 7,65 m |
| Altura de la articulación | 7,24 m |
| Ancho | 1,79 m |
| Altura máquina plegada | 2,00 m |
| Dimensiones cesta | 1,83 x 0,76 m |
| Capacidad de carga | 227 kg |
| Máxima pendiente superable | 30% |
| Peso | 7.400 kg |

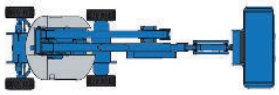

*Estas medidas pueden variar según el modelo y el fabricante.

## Brazo articulado eléctrico de 20 **m**

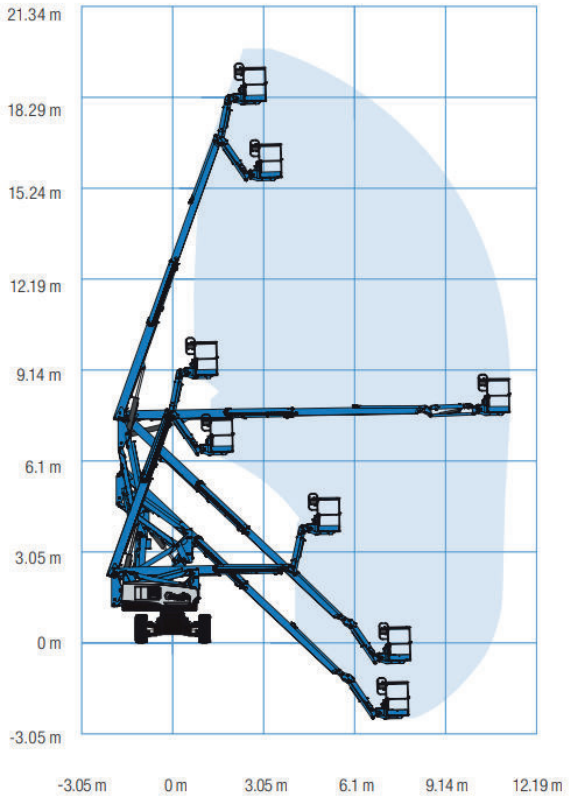


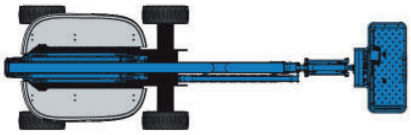

| Especificaciones | Z-60/37 DC |
|---|---|
| Altura de trabajo | **20,16 m** |
| Ámbito máx. de trabajo horizontal | **11,15 m** |
| Altura de la articulación | **7,39 m** |
| Ancho | **2,49 m** |
| Altura máquina plegada | **2,54 m** |
| Dimensiones cesta | **2,44 x 0,90 m** |
| Capacidad de carga | **227 kg** |
| Máxima pendiente superable | **45%** |
| Peso | **7.530 kg** |

*Estas medidas pueden variar según el modelo y el fabricante.

## Brazo articulado eléctrico de 22 **m**

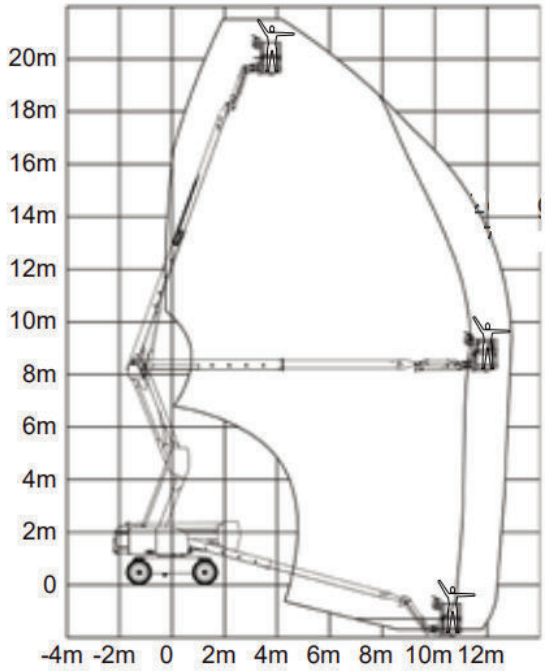

| Especificaciones | AR20JE |
|---|---|
| Altura de trabajo | **21,58 m** |
| Ámbito máx. de trabajo horizontal | **19,58 m** |
| Altura de la articulación | **8,19 m** |
| Ancho | **2,50 m** |
| Altura máquina plegada | **2,46 m** |
| Dimensiones cesta | **2,44 x 0,90 m** |
| Capacidad de carga | **260/350kg** |
| Máxima pendiente superable | **45%** |
| Peso | **9.850kg** |

*Batería de litio con carga más rápida.

*Estas medidas pueden variar según el modelo y el fabricante.

## Brazos articulados

## **diésel**

Las plataformas articuladas diésel ofrecen versatilidad en altura y capacidad de movimientos, así como un alcance inigualable.

Motores potentes. Cuatro ruedas motrices.

Gran altura sobre el suelo y funciones todoterreno para un desplazamiento fácil en terrenos irregulares.

Ejes oscilantes activos para una conducción segura y suave.

Capacidad de carga de hasta 454 kg en los modelos Extra Capacity.

Perfectas para la construcción en exteriores y para aplicaciones industriales.

Opción de máquinas matriculadas con alturas de trabajo de 12, 16 y 18 metros.

## Brazo articulado diésel de **12 m**

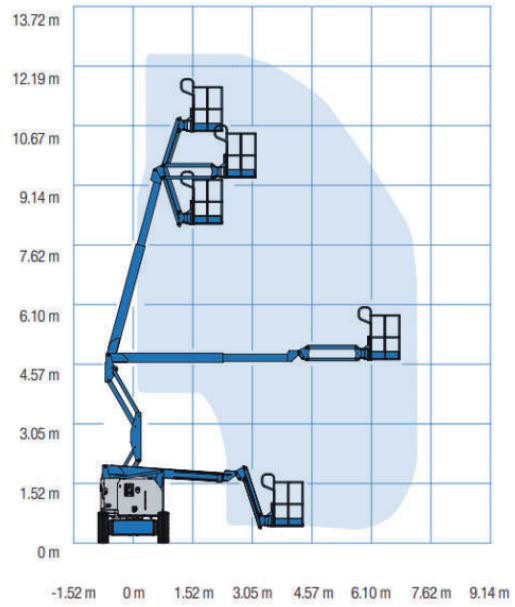


| Especificaciones | Z-34/22 IC |
|---|---|
| Altura de trabajo | 12,54 m |
| Ámbito máx. de trabajo horizontal | 6,78 m |
| Altura de la articulación | 4,60 m |
| Ancho | 1,85 m |
| Altura máquina plegada | 2,06 m |
| Dimensiones cesta | 1,42x0,76m |
| Capacidad de carga | 227 kg |
| Máxima pendiente | 45% |
| Peso | 4.994 kg |

## Brazo articulado diésel de **16 m**

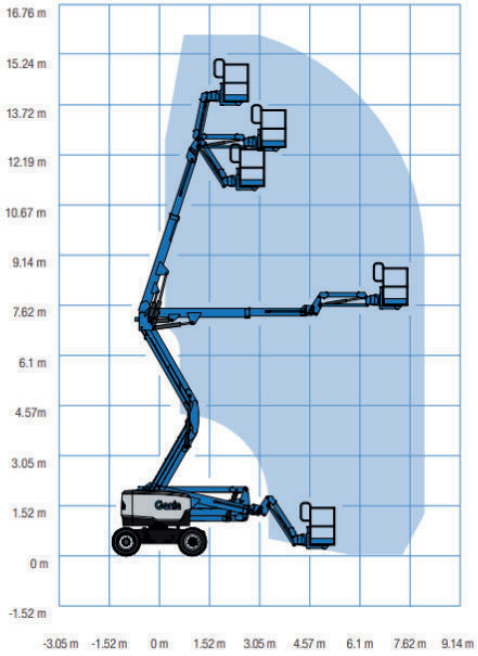


| Especificaciones | Z-45/25 JRT |
|---|---|
| Altura de trabajo | 15,86 m |
| Ámbito máx. de trabajo horizontal | 7,52 m |
| Altura de la articulación | 7,14 m |
| Ancho | 2,29 m |
| Altura máquina plegada | 2,13 m |
| Dimensiones cesta | 1,83x0,76m |
| Capacidad de carga | 227 kg |
| Máxima pendiente superable | 45% |
| Peso | 6.515 kg |

Dispone de una capacidad extra de carga de hasta 454 kg.

*Estas medidas pueden variar según el modelo y el fabricante.

## Brazo articulado diésel de **18 m**

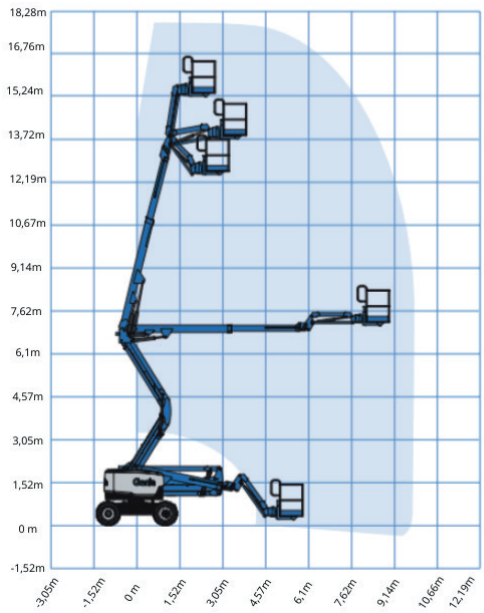


| Especificaciones | Z-51/30 JRT |
|---|---|
| Altura de trabajo | 17,59 m |
| Ámbito máx. de trabajo horizontal | 9,37 m |
| Altura de la articulación | 7,39 m |
| Ancho | 2,29 m |
| Altura máquina plegada | 2,13 m |
| Dimensiones cesta | 1,83x0,76m |
| Capacidad de carga | 227 kg |
| Máxima pendiente superable | 45% |
| Peso | 7.394 kg |

## Brazo articulado diésel de **20 m**

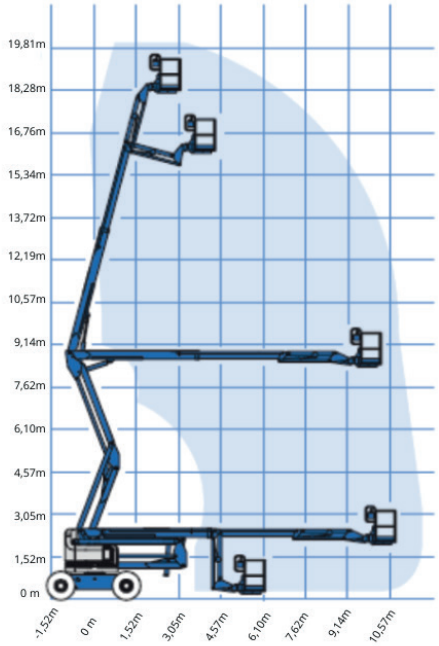


| Especificaciones | Z-60/34 |
|---|---|
| Altura de trabajo | 20,39 m |
| Ámbito máx. de trabajo horizontal | 11,05 m |
| Altura de la articulación | 8,23 m |
| Ancho | 2,46 m |
| Altura máquina plegada | 2,69 m |
| Dimensiones cesta | 1,83x0,76m |
| Capacidad de carga | 227 kg |
| Máxima pendiente superable | 40% |
| Peso | 10.215 kg |

*Estas medidas pueden variar según el modelo y el fabricante.

## Brazo articulado diésel de **21m**

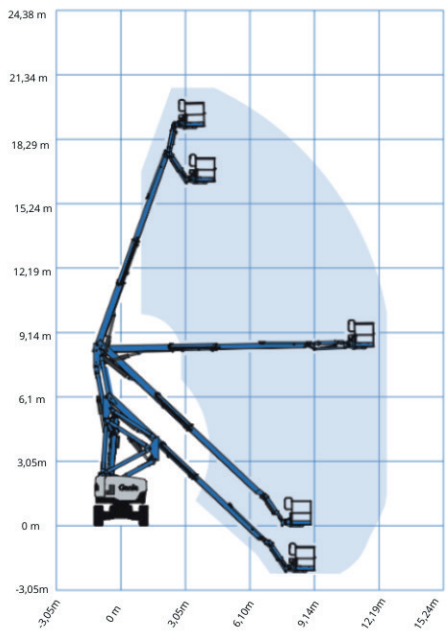


| Especificaciones | Z-62/40 |
|---|---|
| Altura de trabajo | **20,87 m** |
| Ámbito máx. de trabajo horizontal | **12,42 m** |
| Ancho | **2,49 m** |
| Altura máquina | **2,56 m** |
| Dimensiones cesta | **1,83x0,76m** |
| Capacidad de carga | **227 kg** |
| Máxima pendiente superable | **45%** |
| Peso | **10.052 kg** |

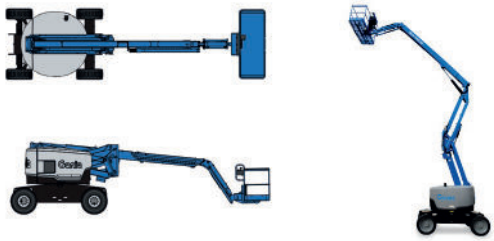

## Brazo articulado diésel de **26m**

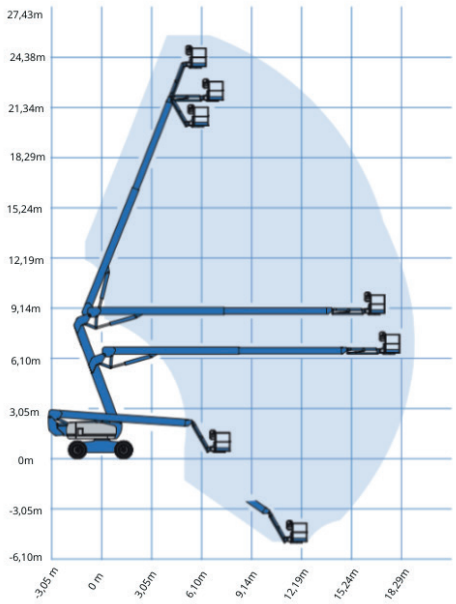


| Especificaciones | Z-80/60 |
|---|---|
| Altura de trabajo | **25,77 m** |
| Ámbito máx. de trabajo horizontal | **18,29 m** |
| Altura de la articulación | **8,83 m** |
| Ancho | **2,49 m** |
| Altura máquina plegada | **3,00 m** |
| Dimensiones cesta | **2,44x0,91m** |
| Capacidad de carga | **227 kg** |
| Máxima pendiente superable | **30%** |
| Peso | **17.010 kg** |

* Modelo con opción anti-huellas.
* Dispone de una capacidad extra de carga de hasta 350 kg.

*Estas medidas pueden variar según el modelo y el fabricante.

## Brazo articulado diésel de **32**

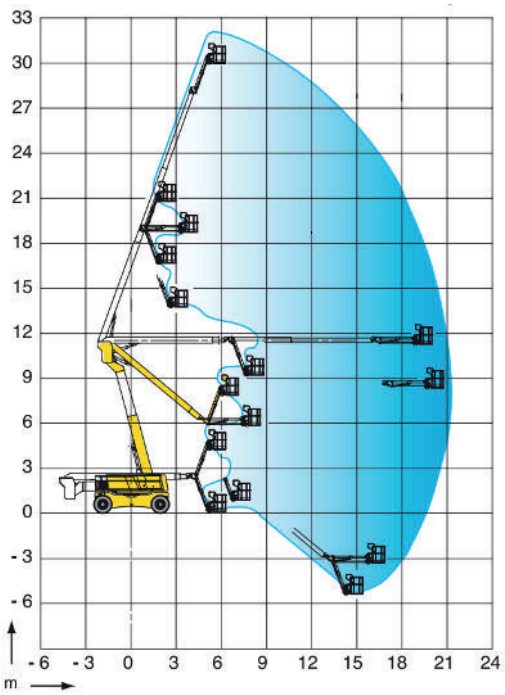


| Especificaciones | HA 32 RTS PRO |
|---|---|
| Altura de trabajo | **31,8 m** |
| Ámbito máx. de trabajo horizontal | **21,60 m** |
| Altura de la articulación | **11,35 m** |
| Ancho | **2,53 m** |
| Altura máquina plegada | **2,80 m** |
| Dimensiones cesta | **2,44x0,91m** |
| Capacidad de carga | **250 kg** |
| Máxima pendiente superable | **40%** |
| Peso | **20.100 kg** |

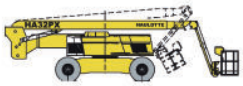

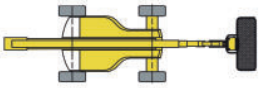

## Brazo articulado diésel de **43**

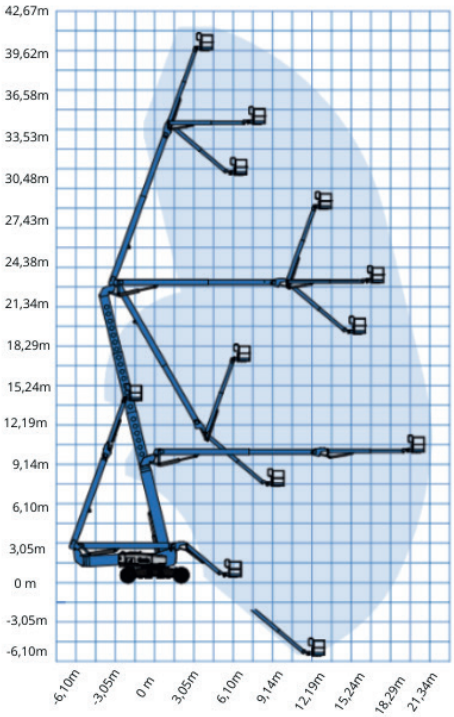


| Especificaciones | ZX-135/70 |
|---|---|
| Altura de trabajo | **43,15 m** |
| Ámbito máx. de trabajo horizontal | **21,26(18,03) m** |
| Altura de la articulación | **9,91(23,01) m** |
| Ancho (ruedas | **2,49 (3,94) m** |
| Altura máquina plegada | **3,09 m** |
| Dimensiones cesta | **2,44x0,91m** |
| Capacidad de carga | **272 kg** |
| Máxima pendiente superable | **45%** |
| Peso | **21.092 kg** |

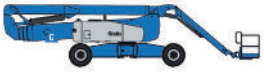

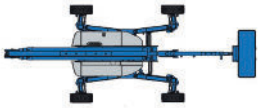

*Estas medidas pueden variar según el modelo y el fabricante.

# Brazos telescópicos **diésel**

Las plataformas telescópicas ofrecen un alcance horizontal mayor que cualquier otro tipo de plataformas y, con la opción de plumín articulado, son perfectas para áreas con acceso limitado en la construcción y en aplicaciones industriales.

Funciones proporcionales de los movimientos de elevación y traslación para un posicionamiento suave y preciso.

Elevación más rápida, perfecta para movimientos continuos de subida y bajada.

## Brazo telescópico diésel de **22 m**

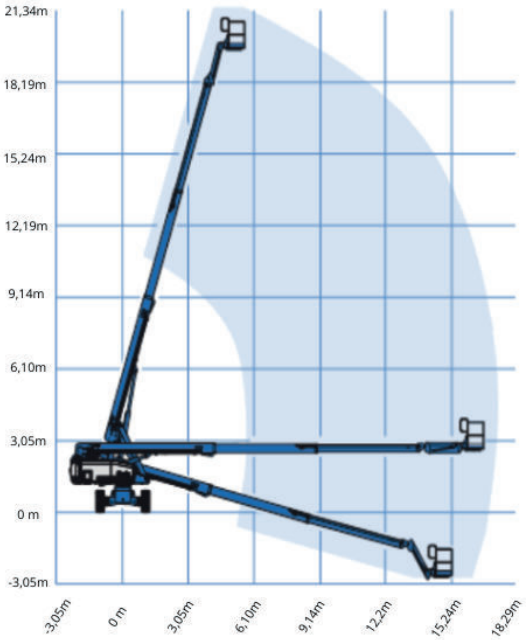


| Especificaciones | S-65 |
|---|---|
| Altura de trabajo | 21,80 m |
| Ámbito máx. de trabajo horizontal | 16,51 m |
| Ancho | 2,49 m |
| Altura máquina plegada | 2,81 m |
| Dimensiones cesta | 1,83x0,76m |
| Capacidad de carga | 300 kg |
| Máxima pendiente superable | 45% |
| Peso | 11.412 kg |

*Disposa d'una capacitat extra de càrrega de fins a 454 kg.

## Brazo telescópico diésel de **28 m**

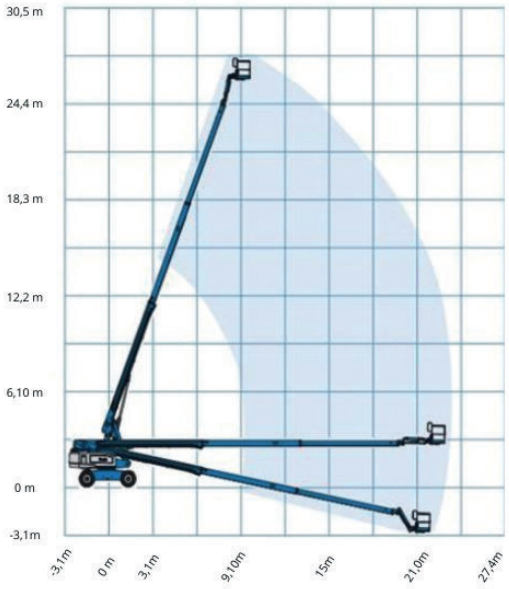


| Especificaciones | S-85 |
|---|---|
| Altura de trabajo | 27,91 m |
| Ámbito máx. de trabajo horizontal | 22,71 m |
| Ancho | 2,49 m |
| Altura máquina plegada | 2,80 m |
| Dimensiones cesta | 1,83x0,76m |
| Capacidad de carga | 300 kg |
| Máxima pendiente superable | 45% |
| Peso | 17.917 kg |

*Estas medidas pueden variar según el modelo y el fabricante.

## Brazo telescópico diésel de **34 m**

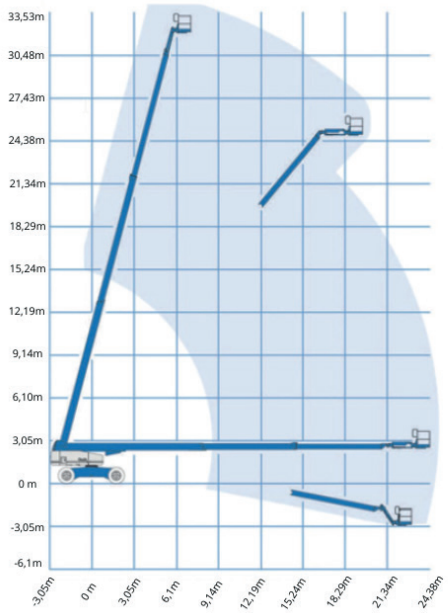


| Especificaciones | S-105 |
|---|---|
| Altura de trabajo | **34,00 m** |
| Ámbito máx. de trabajo horizontal | **24,38 m** |
| Ancho (ruedas extendidas) | **2,49 (3,94) m** |
| Altura máquina | **3,05 m** |
| Dimensiones cesta | **1,83x0,76m** |
| Capacidad de carga | **300 kg** |
| Máxima pendiente superable | **40%** |
| Peso | **18.605 kg** |

## Brazo telescópico diésel de **40 m**

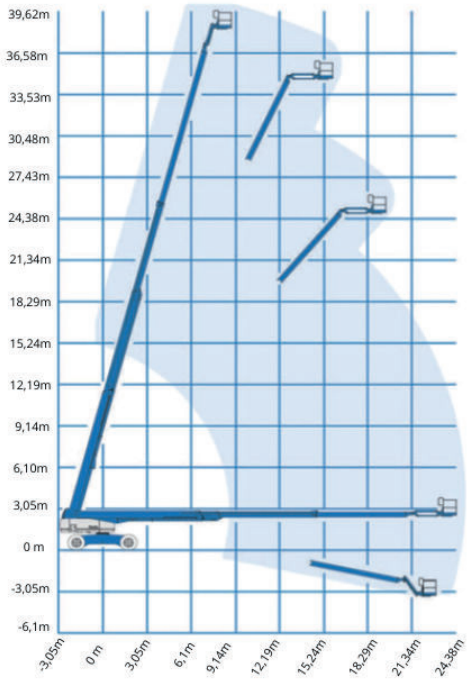


| Especificaciones | S-125 |
|---|---|
| Altura de trabajo | **40,10 m** |
| Ámbito máx. de trabajo horizontal | **24,38 m** |
| Ancho (ruedas extendidas) | **2,49 (3,94) m** |
| Altura máquina | **3,05 m** |
| Dimensiones cesta | **1,83x0,76m** |
| Capacidad de carga | **300 kg** |
| Máxima pendiente superable | **40%** |
| Peso | **20.700 kg** |

*Estas medidas pueden variar según el modelo y el fabricante.

# Elevadores **unipersonales**

Diseño compacto que facilita el paso por pasillos estrechos, puertas industriales dobles y ascensores.

Gran polivalencia de movimiento: el brazo se posiciona de manera simple y precisa, permitiendo trabajar cerca de edificios, alrededor de obstáculos y acceder a trabajos en altura en pasillos o espacios congestionados.

Ideales para tareas de mantenimiento y construcción, tanto en interiores como en exteriores.

Fáciles de transportar en furgonetas.

## Elevador unipersonal de **10 y 11 m**

| Especificaciones | AWP-25 S | AWP-30 S |
|---|---|---|
| Altura de trabajo | 9,50 m | 11,00 m |
| Ancho | 0,74 m | 0,74 m |
| Altura máquina | 1,98 m | 1,98 m |
| Dimensiones cesta | 0,69x0,66 m | 0,69x0,66 m |
| Capacidad de carga | 159 kg | 159 kg |
| Peso | 330 kg | 352 kg |

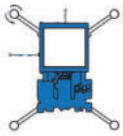

## Elevador unipersonal de **5 m**

| Especificaciones | BOSS X3X |
|---|---|
| Altura de trabajo | 5,20 m |
| Ancho | 0,76 m |
| Altura máquina | 1,81 m |
| Dimensiones cesta | 1,41x0,72 m |
| Capacidad de carga | 240 kg |
| Peso | 349 kg |

*Estas medidas pueden variar según el modelo y el fabricante.

# Camiones **cesta**

Plataforma sobre camión de 3.500 kg, que permite una gran maniobrabilidad en entornos urbanos y zonas con acceso restringido.

Alturas de trabajo entre 15 y 20 metros, ideales para la mayoría de tareas municipales e industriales.

Permiso de conducir categoría B, lo que facilita el uso por parte de operarios sin necesidad de permisos especiales.

Opción de cesta en fibra o aluminio, según las necesidades del trabajo.

## Camión cesta de 15 m

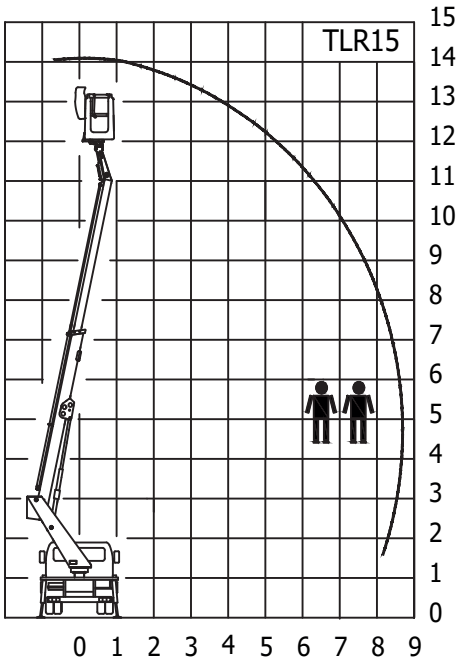


| Especificaciones | TLR15 |
|---|---|
| Altura de trabajo | 14,50 m |
| Ámbito máx. de trabajo horizontal | 9,00 m |
| Altura de la articulación | 2,70 m |
| Ancho | 2,22 m |
| Altura máquina | 2,95 m |
| Dimensiones cesta | 1,18 x 0,70 m |
| Capacidad de carga | 200 (80) kg |
| Peso | 3.300 kg |

## Camión cesta de 17 m

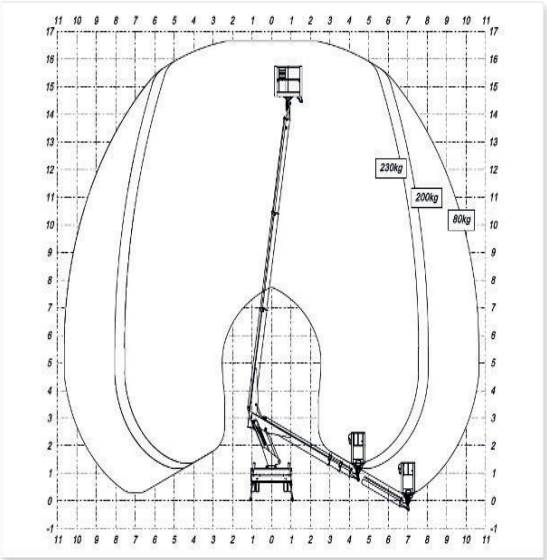


| Especificaciones | 160ALU R |
|---|---|
| Altura de trabajo | 16,50 m |
| Ámbito máx. de trabajo | 14,50 m |
| Rotación de la torreta | 360º |
| Rotación de la cesta | 60°+60° |
| Estabilización | DS |
| Dimensiones cesta | 1,40 x 0,70 m |
| Capacidad de carga | 230 kg |
| Peso | 3.500 kg |

*Estas medidas pueden variar según el modelo y el fabricante.

## Camión cesta de 20 m

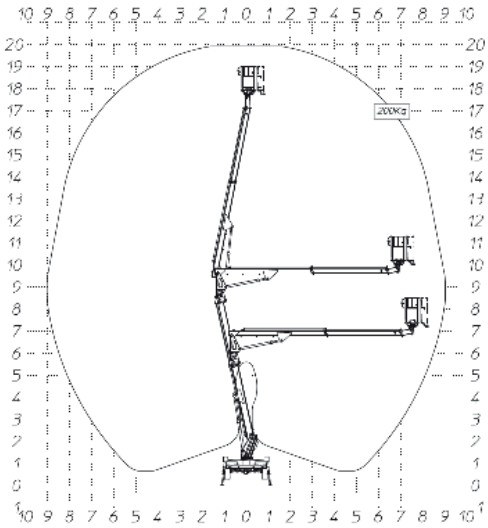


| Especificaciones | MXE200 |
|---|---|
| Altura de trabajo | 19,90 m |
| Ámbito máx. de trabajo horizontal | 17,90 m |
| Rotación de la torreta | 400° |
| Rotación de la cesta | 65°+65° |
| Estabilización | DS |
| Dimensiones cesta | 1,40 x 0,70 m |
| Capacidad de carga | 200 kg |
| Peso | 3.500 kg |

*Estas medidas pueden variar según el modelo y el fabricante.

**A la hora de alquilar plataformas elevadoras, confiar en Servei es ganar en tranquilidad. En seguridad, Servei me da más.**

**+ Confianza**
**Todas las máquinas en perfecto estado y avaladas por una ECA**

Le ofrecemos un plus en seguridad, ya que todos nuestros equipos pasan los controles obligatorios. Además de las revisiones anuales de seguridad, una empresa de reconocida solvencia, colaboradora y acreditada por la administración, certifica cada tres años el correcto estado de cada una de las máquinas, tal y como prevé el RD 1215/97-UNE 58921 IN y las Notas Técnicas de Prevención NTP-1039 y NTP-1040.

**+ Seguridat**
**Gestión de flotas con sistema GPS/GPRS vía satélite**

Le garantizamos un mayor control de la maquinaria, ya que tenemos acceso desde cualquier dispositivo conectado a Internet. Gracias al sistema GPS/GPRS por satélite con el que están equipados nuestros elevadores, podemos inmovilizar la máquina, conocer su estado en tiempo real e integrar un sistema de alarmas vía e-mail o SMS.

**+ Transparencia**
**Certificación y formación a su alcance**

Por seguridad, solicítenos toda la documentación y normativa reglada de cada una de nuestras máquinas y se la proporcionaremos con mucho gusto:

· Certificado CE
· Manual de instrucciones
· Seguro de circulación y daños a terceros
· Informe del último mantenimiento realizado
· Certificado de la revisión anual de seguridad
· Certificado ECA
· Certificado AEQT

Fieles a nuestra política de excelencia, ofrecemos información específica a los operarios que utilizan los equipos, para garantizar su protección y su correcta manipulación.

Antes de utilizar una plataforma elevadora de personas, no olvide leer atentamente el Manual de uso que entregamos en cada alquiler.

La altura de trabajo de todas las plataformas elevadoras se considera a manos del operario.

Para elegir la máquina adecuada según el trabajo que se vaya a realizar, primero hay que asegurarse de que los accesos al lugar de trabajo permitirán la circulación de la plataforma desde el punto donde será descargada. No debe haber obstáculos, escalones ni anchuras de vía que limiten el paso. En caso de losas o forjados, asegúrese de que tienen la resistencia necesaria.

Si es necesario circular por rampas o desniveles, compruebe que el porcentaje de pendiente está dentro de los márgenes establecidos por el fabricante, que también indicamos en este catálogo.

Todas las plataformas han sido diseñadas para trabajar sobre superficies firmes y niveladas. En general, admiten pequeñas variaciones de inclinación de hasta aproximadamente dos grados. Con desniveles superiores, y por motivos de seguridad, es posible que la máquina no se eleve o que active una alarma sonora para advertir al operador del riesgo de vuelco. En trabajos exteriores, las plataformas de tijera con motor diésel incorporan estabilizadores hidráulicos para su nivelación automática. Podemos asesorarle sin compromiso.

Nunca deben utilizarse elementos de apoyo adicionales, como calzos en las ruedas o suplementos para corregir deficiencias del terreno, ya que ponen en peligro la estabilidad de la plataforma y la seguridad del operario.

Es esencial tener en cuenta la capacidad de carga de cada plataforma para evitar sobrepasarla y reducir el riesgo de caída.

En general, las plataformas eléctricas de tijera, los brazos articulados y las máquinas para trabajos en interiores disponen de ruedas especiales para no marcar el suelo. En trabajos exteriores, es recomendable utilizarlas solo cuando el suelo está bien pavimentado y no es agresivo. En caso contrario, estas ruedas pueden deteriorarse fácilmente. Por ello, recomendamos usar plataformas diésel que incorporan ruedas diseñadas específicamente para trabajos en exteriores y, en muchos casos, son todoterreno.

Debe prestarse especial atención a los obstáculos que pueden dificultar la maniobra de elevación de la plataforma, como instalaciones eléctricas, de telefonía, aire comprimido o climatización, tanto en el exterior como en el interior de locales y edificios. Recomendamos respetar siempre las distancias de seguridad establecidas por la normativa vigente.

Todas nuestras plataformas pasan la revisión anual de seguridad. Además, ponemos a su disposición el Manual de Seguridad y Utilización, que entregamos a los operadores de nuestras máquinas. Este manual incluye información exhaustiva sobre las medidas de prevención que deben tenerse en cuenta al utilizar plataformas aéreas para personas.

Es esencial prestar atención a las señales luminosas de la máquina y seguir las indicaciones que proporcionan para garantizar un funcionamiento seguro.

# Anotaciones

# J. Servei

**BARCELONA**
Cordenadas GPS (grados, formato decimal): 41.543164 - 2.12353
Ctra. de Torre Romeu, 22-40. 08202 Sabadell
Tel.: 93 748 43 00 · Fax: 93 727 74 81

**GIRONA**
Cordenadas GPS (grados, formato decimal): 41.991593 - 2.798594
Pol. Ind. Pla de Dalt de Domeny - C/ Adri, 25. 17007 Girona
Tel.: 972 393 289 · Fax: 972 393 108

**LLEIDA**
Cordenadas GPS (grados, formato decimal): 41.626051 - 0.660025
Avinguda de la Industria, 503. 25191 Lleida
Tel.: 973 940 484 · Fax: 902 884 399

**OSONA (Barcelona)**
Cordenadas GPS (grados, formato decimal): 41.9443 - 2.26064
Polig. Ind. Mas D'en Prat - C/ Santiago Ramon i Cajal, 83. 08500 Vic
Tel.: 938 886 403 · Fax: 938 886 405

**TARRAGONA**
Cordenadas GPS (grados, formato decimal): 41.140369 - 1.220332
Polig. Ind. Riu Clar - C/ Sofre, 28 Nau 11. 43006 Tarragona
Tel.: 977 19 94 26 · Fax: 977 19 90 93